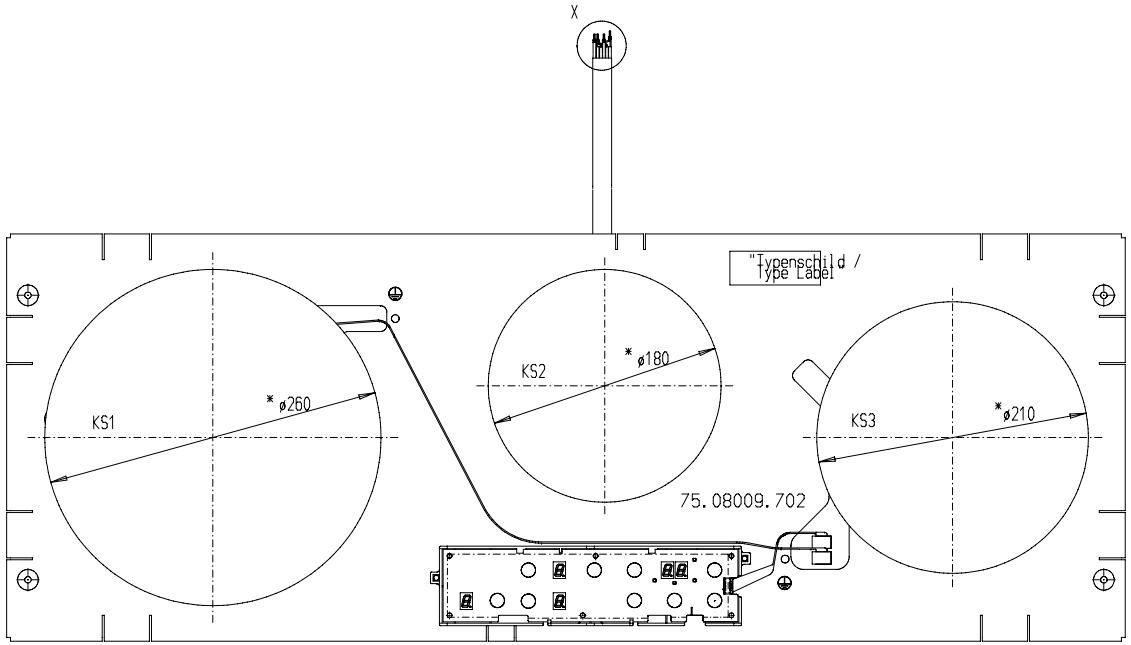

Schaltung beinhaltet CMOS Bauelemente.
ESD Schulzmaßnahmen
beachten.
CMOS circuit.
Pay attention on ESD
protection.

X 1:1

Technische Angaben / Technical Data

Nennspannung / Nominal Voltage:	230 V AC
Nennfrequenz / Nominal Frequency:	50 Hz
Nennleistung / Nominal wattage:	6550 W
Nennleistung Kochstelle KS1 / Nominal Wattage Cooking Zone KS1:	2400 W
Boosterleistung KS1 / Boosterwattage KS1:	3200 W
Nennleistung Kochstelle KS2 / Nominal Wattage Cooking Zone KS2:	1850 W
Boosterleistung KS2 / Boosterwattage KS2:	2500 W
Nennleistung Kochstelle KS3 / Nominal Wattage Cooking Zone KS3:	2300 W
Boosterleistung KS3 / Boosterwattage KS3:	3200 W
Umgebungstemperatur / Ambient Temperature:	0 - 85 °C
Genehmigung / Approvals:	VDE

230-240 V 1~

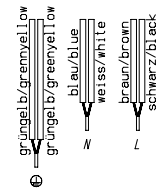

400-415 V 2N~

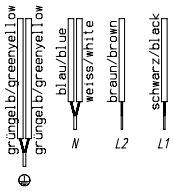

Pos. Bez. / indentifier	Anschluss / connector	Belegung / assignment
KS1 PB 1/1	X5 X6 , X8	Temp.-Fühler / temp. sensor Spule / coil
KS2 PB 2/0	X5 X6 , X8	Temp.-Fühler / temp. sensor Spule / coil
KS3 PB 2/1	X4 X7 , X9	Temp.-Fühler / temp. sensor Spule / coil

User interface / TC	75.13060.821
Induktor 180 / Inductor 180	75.95001.012
Induktor 210 / Inductor 210	75.95002.011
Induktor 260 / Inductor 260	75.95003.011

Teil	Art.-Nr.	Benennung und Abmessung	Stück	Unterlagen Nr.	Werkstoff	Oberfläche	Gewicht

Zone	Änd.Indext der Änderung	Datum	Name

Für diese Zeichnung behalten wir uns alle Rechte vor ISO7045

Dateiname : C:\01045369.SZA

	Datum	Name
bearb.	20.01.2009	K.LAW
gepr.	20.01.2009	K.LAW
freig.	20.01.2009	K.LAW

ego KOCHTECHNIK

Ego Kochtechnik GmbH
Gottfried-Daimler-Straße 12
D-35110 Haiger

Freiheitsgrade nach DIN 1920 2768: fein | mittel | grob

Oberflächen Ra/Rz: DIN 150 1302 Nr.

Maßstab: 1:1

GKST 90-35 I3 VERDRAHTUNGSPLAN
IND/TC EGO GIV SELECT

Maßeinheiten: mm

Zeichn.-Nr.: 01-124995

Index: 00

Format: A1

Blatt:

FS (Freigabe Serie)